GAF Woodland®

Designer Lifetime† Shingles

INSTALLATION INSTRUCTIONS · INSTRUCCIONES DE INSTALACIÓN · INSTRUCTIONS D'INSTALLATION

GENERAL INSTRUCTIONS Read full installation instructions at gaf.com

COVERAGE: 4 bundles of 14, when applied according to instructions, will cover 101.1 square feet (9.39 square meters).

ROOF SLOPE: 2:12 minimum

ROOF DECK: Use minimum 3/8" (10 mm) plywood or OSB decking as recommended by APA – The Engineered Wood Assn. Wood decks must be well-seasoned and supported, having a maximum 1/8" (3 mm) spacing using a minimum nominal 1" (25 mm) thick lumber and a maximum 6" (152 mm) width, having adequate nail-holding capacity and a smooth surface. Do NOT fasten shingles directly to insulation or insulated deck unless authorized in writing by GAF. Roof decks and existing surfacing material must be dry prior to installation of shingles.

UNDERLAYMENT: Underlayment is required by many code bodies and is required to maintain the shingles' UL Class A fire rating. When using FeltBuster® High-Traction Synthetic Roofing Felt as underlayment, it MUST be installed over one layer of VersaShield® Fire-Resistant Roof Deck Protection in order to maintain a Class A fire rating for GAF asphalt shingles.

FASTENERS: Use only zinc-coated steel or aluminum, 10 – 12 gauge, barbed, deformed, or smooth shank roofing nails with heads 3/8" (10 mm) to 7/16" (12 mm) in diameter. Fasteners should be long enough to penetrate at least 3/4" (19 mm) into wood decks or just through the plywood decks. Fasteners must be driven flush with the surface of the shingle. Overdriving will damage the shingle. Raised fasteners will interfere with the sealing of the shingles and can back out.

RELEASE FILM: Plastic film strips are present either on the back or face of each shingle. The film strips are to prevent shingles from sticking together while in the bundle. Do not remove the film strip before or during the installation.

ASPHALT PLASTIC CEMENT: Use asphalt plastic cement conforming to ASTM D4586 Type I or II.

WIND RESISTANCE/HAND SEALING: These shingles have a special thermal sealant that bonds the shingles together after installation when exposed to sun and warm temperatures. If shingles are damaged by winds before sealing or are not exposed to adequate surface temperatures, or if the self-sealant gets dirty, the shingles may never seal. Failure to seal under these circumstances results from the nature of self-sealing shingles, and is not a manufacturing defect. If shingles are to be applied during PROLONGED COLD periods or in areas where airborne dust or sand can be expected before sealing occurs, the shingles MUST be hand sealed. See Nailing Instructions/ Hand Sealing.

VENTILATION: Proper underdeck ventilation is essential to reduce moisture build up and prevent mold. Ventilation must be designed to meet or exceed current F.H.A., H.U.D., or local code minimum requirements. For more information on ventilation requirements, see gaf.com.

†Lifetime refers to the length of coverage provided by the *GAF Shingle & Accessory Limited Warranty* and means as long as the original individual owner(s) of a single-family detached residence [or eligible second owner(s)] owns the property where the qualifying GAF Shingles are installed. For other owners/structures, Lifetime coverage is not applicable. See *GAF Shingle & Accessory Limited Warranty* for complete coverage and restrictions. Visit gaf.com/LRS for qualifying GAF Shingles.

INSTRUCCIONES GENERALES Obtenga las instrucciones completas de instalación en es.gaf.com.

COBERTURA: 3 paquetes de 16, cuando se apliquen según las instrucciones, cubrirán 100 pies cuadrados (9.29 metros cuadrados)

PENDIENTE DEL TECHO: 2:12 como mínimo

CUBIERTA DEL TECHO: use en cubiertas de madera contrachapada u OSB de 3/8" (10 mm) de mínimo, según lo recomendado por APA – The Engineered Wood Association. Las cubiertas de madera deben estar bien curadas y con buen apoyo con una separación máxima de 1/8" (3 mm), y usar una madera con un grosor nominal mínimo de 1" (25 mm) y un ancho nominal máximo de 6" (152 mm), y tener capacidad adecuada de retención de clavos y una superficie suave. NO fije las tejas directamente sobre el aislante ni sobre una cubierta aislada, salvo que GAF lo autorice por escrito. Las cubiertas del techo y el material de revestimiento existente deben estar secos antes de la instalación de las tejas.

CAPA BASE: Muchos organismos reguladores exigen una capa base a fin de mantener las tejas con una clasificación contra incendio Clase A, según lo establecido por UL. Cuando se utilice el Fieltro sintético de alta tracción para techos FeltBuster® como capa base, este DEBE instalarse sobre una capa de Protección para cubierta de techo ignífuga VersaShield® para mantener clasificación contra incendio Clase A de las Tejas asfálticas de GAF.

SUJETADORES: use solamente clavos para techos de acero recubiertos con zinc o aluminio, calibre 10 – 12, arponados, deformados o de vástago liso con cabezas de 3/8" (10 mm) a 7/16" (12 mm) de diámetro. Los sujetadores deben tener la longitud suficiente para penetrar al menos 3/4" (19 mm) las cubiertas de madera o solo atravesar las cubiertas de madera contrachapada. Los sujetadores deben quedar alineados con la superficie de la teja. La teja se dañará si la traspasa. Los sujetadores que sobresalen interfieren con el sellado de las tejas y pueden aflojarse.

PELÍCULA DE LIBERACIÓN: cada teja tiene franjas de una película plástica en el frente o el reverso. Estas franjas de película evitan que las tejas se peguen entre sí en el paquete. No retire la franja de película antes ni durante la instalación.

CEMENTO PLÁSTICO ASFÁLTICO: utilice cemento plástico asfáltico conforme a la norma ASTM D4586 para materiales Tipo I o II.

RESISTENCIA CONTRA VIENTOS/SELLADO A MANO: estas tejas cuentan con un sellador térmico de especialidad que adhiere las tejas luego de su instalación al entrar en contacto con el sol y las temperaturas cálidas. Si el viento daña las tejas antes de que se sellen, si no están expuestas a temperaturas de superficie adecuadas, o bien, si el autosellador se ensucia, es posible que las tejas nunca se adhieran. La falta de sellado bajo estas circunstancias es el resultado de la naturaleza de las tejas autoadhesivas, no se trata de un defecto de fabricación. Si se colocan las tejas durante períodos PROLONGADOS DE FRÍO o en regiones donde se espera que haya polvo o arena transportada por el aire, las tejas DEBEN sellarse de forma manual. Consulte Instrucciones para la colocación de clavos/sellado a mano.

VENTILACIÓN: una ventilación adecuada debajo de la cubierta es fundamental para reducir la acumulación de humedad y prevenir la formación de moho. La ventilación debe diseñarse para cumplir o superar los requisitos mínimos actuales de la Administración Federal de Vivienda (Federal Housing Administration, FHA), del Departamento de Vivienda y Desarrollo Urbano (Department of Housing and Urban Development, HUD), o bien, de los códigos locales. Para obtener más información sobre los requisitos de ventilación, visite es.gaf.com.

INSTRUCCIONES PARA LA COLOCACIÓN DE CLAVOS/SELLADO A MANO: Para sellar las tejas a mano y garantizar una adhesión inmediata, coloque 4 pizcas del tamaño de una moneda de 25 centavos del adhesivo en la parte posterior de la teja a 1" (25 mm) y 13" (330 mm) hacia el interior de cada lado y a 1" (25 mm) hacia arriba desde la parte inferior de la teja. Presione la teja con firmeza contra el adhesivo. PRECAUCIÓN: Aplique ÚNICAMENTE una capa delgada y uniforme del cemento plástico asfáltico con un espesor menor que 1/8" (3 mm). Cantidades excesivas pueden producir ampollamiento en las tejas, además de ablandar el asfalto en las capas base y las barreras contra goteras, lo cual provocará goteo y manchas en el asfalto.

†À vie fait référence à la protection offerte par la *garantie limitée de GAF sur les bardeaux et les accessoires* et signifie aussi longtemps que le propriétaire initial d'une maison détachée (ou le deuxième propriétaire admissible) possède la propriété où les bardeaux GAF éligibles sont installés. Pour les autres propriétaires/structures, la couverture à vie n'est pas applicable. Voir la garantie limitée de GAF sur les bardeaux et les accessoires pour obtenir la couverture et les restrictions complètes. Visitez fr.gaf.ca/lrs pour connaître les bardeaux GAF admissibles.

INSTRUCTIONS GÉNÉRALES Lire les instructions d'installation complètes sur fr.gaf.ca

COUVERTURE : 4 paquets de 14, lorsqu'appliqués conformément aux instructions, couvriront 9,39 mètres carrés (101,1 pieds carrés).

PENTE DU TOIT : minimum de 2:12 de

PLATELAGE DE TOIT : Utilisez un minimum de 10 mm (3/8 po) de contreplaqué ou de platelage OSB tel que recommandé par l'APA – The Engineered Wood Assn. Le platelage de bois doit être bien assaisonné et soutenu, avoir un espacement maximum de 3 mm (1/8 po) en utilisant un bois nominal d'au moins 25 mm (1 po) d'épaisseur et une largeur maximale de 152 mm (6 po), avec un maintien des clous adéquat et une surface lisse. NE fixez PAS les bardeaux directement sur l'isolation ou sur un platelage isolé, sauf si GAF l'autorise par écrit. Les platelages de toit et les matériaux de surface existants doivent être secs avant l'installation des bardeaux.

SOUS-COUCHE : Une sous-couche est exigée par de nombreux organismes de réglementation pour maintenir la résistance au feu UL de classe A des bardeaux. Si vous utilisez le feutre à toiture synthétique adhérent FeltBuster^MD comme sous-couche, il DOIT être installé par-dessus une couche de protection de platelage de toit résistant au feu GAF VersaShield^MD afin de maintenir une résistance au feu de classe A pour les bardeaux d'asphalte GAF.

PIÈCES DE FIXATION : Utilisez seulement des clous en acier galvanisé ou en aluminium, de calibre 10 – 12, à tige annelée, déformée ou lisse, dont la tête possède un diamètre de 10 mm (3/8 po) à 12 mm (7/16 po). Les fixations devraient être suffisamment longues pour pénétrer les platelages de bois d'au moins 19 mm (3/4 po) ou pour passer juste à travers les platelages en contreplaqué. Les fixations doivent être enfoncées de niveau avec la surface du bardeau. Évitez de trop enfoncer les clous pour ne pas endommager le bardeau. Des fixations soulevées nuisent au scellement des bardeaux et risquent de se désengager.

PELLICULE ANTI-ADHÉSIVE : Des bandes de pellicule en plastique sont présentes d'un côté ou de l'autre de chaque bardeau. Les bandes de pellicule visent à empêcher les bardeaux de coller les uns aux autres lorsqu'ils sont dans le paquet. Ne retirez pas la bande de pellicule avant ou durant l'installation.

ENDUIT BITUMINEUX D'IMPERMÉABILISATION : Utilisez un enduit bitumineux d'imperméabilisation conforme à la norme ASTM D4586 Type I ou II.

RÉSISTANCE AUX VENTS/SCELLEMENT À LA MAIN : Ces bardeaux offrent un scellant thermique spécial qui colle fermement les bardeaux ensemble après l'installation lorsque ceux-ci sont exposés au soleil et à la chaleur. Si les bardeaux sont endommagés par les vents avant le scellement ou qu'ils ne sont pas exposés à des températures de surface adéquates ou si l'auto-scellant est sale, les bardeaux peuvent ne jamais se sceller. L'absence de scellement dans de telles circonstances résulte de la nature même des bardeaux auto-scellants et non pas d'un vice de fabrication. Si les bardeaux doivent être appliqués durant des périodes de FROID PROLONGÉ ou dans des endroits où l'on peut s'attendre à ce qu'il y ait de la poussière ou du sable dans l'air avant le scellement, les bardeaux DOIVENT être scellés à la main. Consultez les instructions de clouage/scellement à la main.

VENTILATION : Une ventilation appropriée sous le platelage est essentielle pour réduire l'accumulation d'humidité et prévenir les moisissures. La ventilation doit être conçue pour respecter ou dépasser les exigences minimales actuelles de la FHA, du HUD ou des codes locaux. Visitez le site fr.gaf.ca pour en savoir plus sur les exigences en matière de ventilation.

†À vie fait référence à la protection offerte par la garantie limitée de GAF sur les bardeaux et les accessoires et signifie aussi longtemps que le propriétaire initial d'une maison détachée (ou le deuxième propriétaire admissible) possède la propriété où les bardeaux GAF éligibles sont installés. Pour les autres propriétaires/structures, la couverture à vie n'est pas applicable. Voir la garantie limitée de GAF sur les bardeaux et les accessoires pour obtenir la couverture et les restrictions complètes. Visitez fr.gaf.ca/lrs pour connaître les bardeaux GAF admissibles.

NAILING INSTRUCTIONS / HAND SEALING
INSTRUCCIONES DE CLAVADURA / SELLADO A MANO
INSTRUCTIONS DE CLOUAGE / SCELLEMENT À LA MAIN

These shingles MUST be nailed along the nail guide marks, nominally 7-5/8" (194 mm) from bottom of the long tabs as shown. Nails must not be exposed. To hand seal shingles and to insure immediate sealing, apply 2 quarter-sized dabs of shingle tab adhesive on the back of each tab, approximately 1" (25 mm) from end and 1" (25 mm) up from bottom of each tab corner. Press shingle firmly into the adhesive.
CAUTION: Apply ONLY a thin uniform layer of asphalt plastic cement less than 1/8" (3 mm) thick. Excess amounts can cause blistering of the shingles and may soften the asphalt in underlayments and leak barriers, resulting in the asphalt dripping and staining.

Estas tejas DEBAN ser clavadas por las marcas de guía de clavo, nominalmente 7-5/8" (194 mm) del fondo de las etiquetas largas como mostrado. Clavos no deben ser expuestos. Entregar tejas sello y para asegurar sellado inmediato, aplicar 2 cuartos de tamaño toques de adhesivo de tejas pestaña en la parte posterior de cada ficha, aproximadamente 1" (25 mm) de extremo y de 1" (25 mm) hasta de abajo de la ficha de cada esquina de tejas Presione firmemente sobre el adhesivo **ATENCIÓN:** Aplique SOLAMENTE una capa fina y uniforme de cemento asfáltico de plástico menos de 1/8" (3 mm) de espesor. Cantidades excesivas puede causar ampollas de la culebrilla y puede ablandar el asfalto en las capas de base y las barreras de fugas, lo que resulta en el asfalto de goteo y las manchas.

Ces bardeaux DOIVENT être cloués le long des marques de guide de clou, nominalement 194 mm (7-5/8 po) du fond des étiquettes longues comme indiqués. Les clous ne doivent pas être exposés. Veuillez appliquer 2 couches d'adhésif d'environ 1 litre approximativement à 25 mm (1 po) de l'extrémité et à 25 mm (1 po) au-dessus de l'angle inférieur de chaque inférieur onglet pour onglet. To insure immediate sealing, press shingle firmly into the adhesive. **PRUDENCE:** S'appliquer SEULEMENT une couche uniforme mince d'asphalte ciment en plastique moins que 3 mm (1/8 po) épais. Les quantités supplémentaires peuvent causer peler des bardeaux et peuvent amollir l'asphalte dans GAF underlayments et les barrières de fuite de GAF, avoir pour résultat l'asphalte qui dégoutte et tacher.

NOTE: Shingles shown in drawings are one of 6 different design patterns that will be found in this package.

NOTA: Las tejas mostrados en dibujos son uno de 6 diseño diferente modela que será encontrado en este paquete.

NOTE: Les bardeaux montrés dans les dessins sont un de 6 conception différente modèle qui sera trouvé dans ce packet.

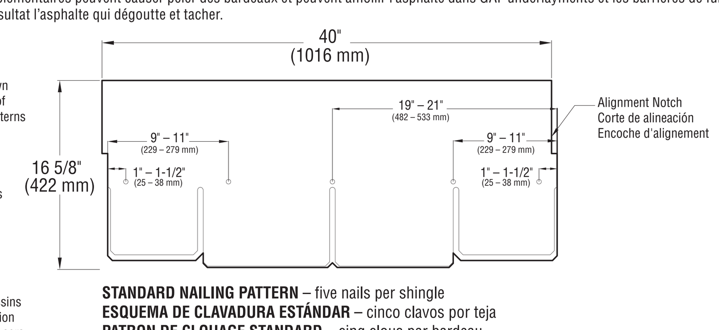

STANDARD NAILING PATTERN – five nails per shingle
ESQUEMA DE CLAVADURA ESTÁNDAR – cinco clavos por teja
PATRON DE CLOUAGE STANDARD – cinq clous par bardeau

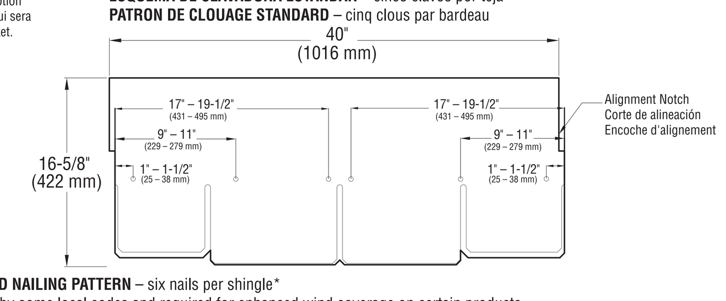

ENHANCED NAILING PATTERN – six nails per shingle*
*required by some local codes and required for enhanced wind coverage on certain products. See limited warranty for details.
MODELO DE CLAVADURA AUMENTADO – seis clavos por teja*
*requerido por algunos códigos locales y requerido para cobertura aumentada contra el viento en ciertos productos. Garantía limitada See para los detalles.
PATRON DE CLOUAGE ACCRU – six clous par bardeau*
*requis par certains codes locaux pour une couverture accrue contre les vents sur certains produits. Garantie limitée See pour des détails.

INSTALLING UNDERLAYMENT
INSTALANDO LA CAPA BASE
INSTALLATION DE LA MEMBRANE DE PROTECTION

UNDERLAYMENT: FOR ROOF SLOPES 2:12 TO LESS THAN 4:12
Application of eave flashing: At eaves and where ice dams can be expected, use one layer of GAF Leak Barrier. Eave flashing must not overhang the eave edge by more than 1/4" (6 mm) and should extend 24" (610 mm) beyond the inside wall line. Where ice dams or debris dams are not expected, install 2 plies of GAF Roof Deck Protection. **Application of Underlayment:** Completely cover the deck with two layers of GAF Roof Deck Protection as shown. Use only enough nails to hold underlayment in place until covered by shingles.

CAPA BASE: PARA TECHOS CON PENDIENTES DE 2:12 A MENOS DE 4:12
Aplicación de vierteaguas para aleros: En los aleros donde se pueda esperar la presencia de estancamientos de hielo, use una capa de Barrera de Filtraciones de GAF. El vierteaguas para aleros no debe sobresalir el borde del techo más de 1/4" (6 mm) y extenderse 24" (610 mm) más allá de la línea interior de la pared. Donde no se esperen estancamientos de hielo o escombros, instale 2 pliegues de Protección de Plataformas Base de Techos de GAF. **Aplicación de capa base:** Cubra completamente la plataforma base con dos capas de Protección de Plataformas Base de Techos de GAF como se muestra. Use solamente la cantidad suficiente de clavos como para sostener la capa base en su lugar hasta que la haya cubierto con las tejas.

MEMBRANE DE PROTECTION: POUR PENTE DE TOIT DE 2:12 À MOINS DE 4:12
Application de solin d'avant-toit: Au niveau des avant-toits aux endroits où les accumulations de glace peuvent survenir, veuillez utiliser une couche pare-fuite de GAF. Le solin d'avant-toit ne doit pas surplomber le rebord de l'avant-toit de plus de 6 mm (1/4 po) et doit s'étendre à plus de 610 mm (24 po) au-delà de la ligne du mur intérieur. Lorsque vous n'anticipez pas d'accumulation de glace ou de débris, veuillez installer 2 couches de protection de platelage de toit GAF. **Application d'une membrane de protection:** Recouvrir complètement la plateforme du toit avec deux couches protection de platelage de toit GAF, tel que spécifié ci-contre. Utiliser suffisamment de clous pour maintenir en place la membrane de protection jusqu'à ce qu'elle soit recouverte de bardeaux.

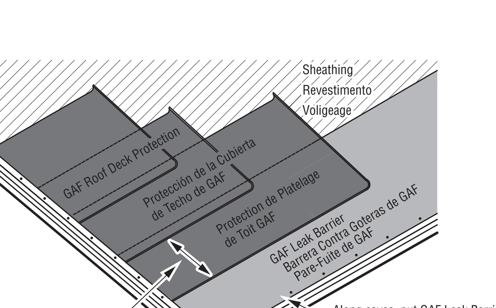

UNDERLAYMENT: FOR ROOF SLOPES 4:12 OR MORE
Application of eave flashing: At eaves and where ice dams can be expected, use one layer of GAF Leak Barrier. Eave flashing must extend 24" (610 mm) beyond the inside wall line. **Application of Underlayment:** Cover deck with one layer of GAF Roof Deck Protection installed without wrinkles. Use only enough nails to hold underlayment in place until covered by shingles.

CAPA BASE: PARA TECHOS CON PENDIENTES DE 4:12 O MÁS
Aplicación de vierteaguas para aleros: En los aleros donde se pueda esperar la presencia de estancamientos de hielo, use una capa de Barrera de Filtraciones de GAF. El vierteaguas para aleros extenderse 24" (610 mm) más allá de la línea interior de la pared.
Aplicación de capa base: Cubra la plataforma base con una capa de capa base de GAF instalada sin arrugas. Use solamente la cantidad suficiente de clavos como para sostener la capa base en su lugar hasta que la haya cubierto con las tejas.

MEMBRANE DE PROTECTION: FOR ROOF PENTES DE 4:12 OU PLUS
Application de solin d'avant-toit: Au niveau des avant-toits aux endroits où les accumulations de glace peuvent survenir, veuillez utiliser une couche GAF Leak Barrier. Le solin d'avant-toit doit s'étendre de 610 mm (24 po) au-delà de la ligne du mur intérieur. **Application d'une membrane de protection:** Couvrir le platelage avec une couche de protection de platelage de toit GAF installée sans plissement. Utiliser suffisamment de clous pour maintenir en place la membrane de protection jusqu'à ce qu'elle soit recouverte de bardeaux.

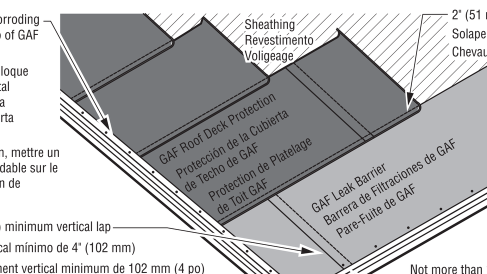

INSTALLING STARTER STRIP SHINGLES
INSTALACIÓN DE TEJAS DE HILADA INICIAL
INSTALLATION DES BARDEAUX DE BANDE DE DÉPART

STARTER COURSE: Split GAF WeatherBlocker™ starter strip shingles into 1/2 height pieces and install along the eaves as shown.
NOTE: GAF starter strip shingles are recommended at the rakes for best performance and maximum wind resistance and required for enhanced warranty coverage on certain products (see limited warranties for details).

HILADA INICIAL: Parta GAF WeatherBlocker™ tejas de tira de principio en a 1/2 pedazos de la altura e instale por el alero como mostrado.
NOTA: Se recomienda usar tejas de hilera inicial de GAF en las inclinaciones para mejor rendimiento y máxima resistencia y se requiere para cobertura de la garantía contra el viento en ciertos productos (consulte la garantía limitada para detalles).

RANG DE DÉPART : Fractionner GAF WeatherBlocker^MC les bardeaux de bande de démarreur en à 1/2 morceaux de hauteur et installe le long des avant-toits comme indiqués. **REMARQUE:** Les bardeaux de bande de départ GAF sont recommandés aux inclinaisons pour une meilleure performance et une résistance maximale et sont requis pour une couverture de garantie accrue contre les vents sur certains produits (voir la garantie limitée pour les détails).

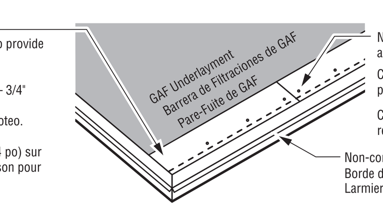

SECOND STARTER COURSE
Install full height WeatherBlocker™ starter strips. Do not split starter strips in half.

SEGUNDA HILADA INICIAL
Instale altura llena WeatherBlocker™ tejas de principio. No parta tiras de principio por la mitad.

SECOND RANG DE DÉPART
Installer WeatherBlocker plein de hauteur^MC les bandes de démarreur. Ne pas fractionner les bandes de démarreur dans à moitié.

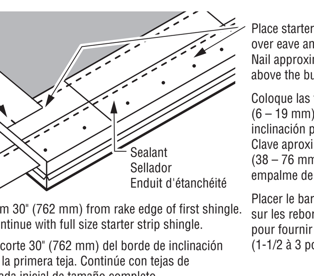

NOTE: To prevent sealant from being visible at eave, GAF WeatherBlocker™ Starter Strips must be installed with sealant locations away from eave edge as shown. Sealant on back of Woodland™ shingles will seal shingles to the starter course along eaves.

NOTA: Para prevenir sellador de ser visible en alero, Tejas de Principio de GAF WeatherBlocker™ deben ser instaladas con ubicaciones de sellador lejos de orilla de alero como mostrado. El sellador en la espalda de tablillas de Woodland™ sellará tablillas al curso del principio por alero.

REMARQUE: Pour empêcher de l'enduit d'étanchéité de l'être visible à l'avant-toit, les Bandes de Démarreur de WeatherBlocker^MC de GAF doit être installé avec les emplacements d'enduit d'étanchéité loin du bord d'avant-toit comme indiqué. L'enduit d'étanchéité sur le dos de bardeaux de Woodland^MC scellera des bardeaux au cours de démarreur le long des avant-toits.

INSTALLING SHINGLES
INSTALACIÓN DE TEJAS
INSTALLATION DES BARDEAUX

FIRST COURSE: Shingle exposure should be 6-1/2" (165 mm) – 7-1/8" (181 mm).

PRIMERA HILADA: La exposición de la tablilla debe ser 6-1/2" (165 mm) – 7-1/8" (181 mm).

PREMIER RANG: L'exposition de bardeau devrait être 165 mm (6-1/2 po) – 181 mm (7-1/8 po).

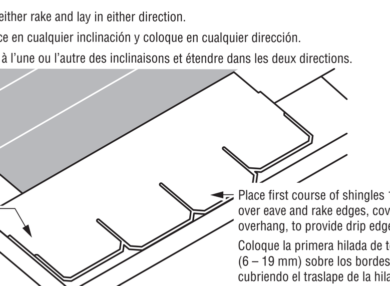

SECOND COURSE
To ensure proper exposure, use alignment notches. **NOTE:** If starting trimmed shingle with a long tab, place bottom of shingle 5/8" (16 mm) below keyway.

SEGUNDA HILADA
Para asegurar cortes apropiados de alineación de uso de exposición.
NOTA: Si comenzando tablilla recortada con una etiqueta larga, fondo de lugar de tablilla 5/8" (16 mm) abajo de keyway.

SECOND RANG
Pour garantir les encoches correctes d'alignement d'usage d'exposition.
REMARQUE: Si commençant le bardeau taillé avec une étiquette longue, un fond de lieu de bardeau 16 mm (5/8 po) au dessous de keyway.

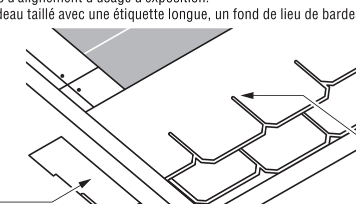

THIRD COURSE
TERCERA HILADA
TROISIÈME RANG

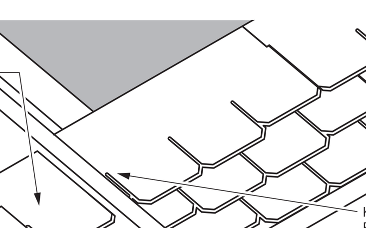

4TH COURSE AND REMAINING
Strike a chalk line about every 6 courses to check parallel alignment with eaves.
NOTE: If starting trimmed shingle with a long tab, place bottom of shingle 5/8" (16 mm) below keyway.

4TA. HILADA Y RESTANTES
Trace una línea de tiza aproximadamente cada 6 hiladas para controlar la alineación paralela con los aleros.
NOTA: Si comenzando tablilla recortada con una etiqueta larga, fondo de lugar de tablilla 5/8" (16 mm) abajo de keyway.

4ÈME RANG ET LES RANGS RESTANTS
Tracer une ligne de craie à environ tous les 6 rangs pour vérifier l'alignement en parallèle avec les avant-toits.
REMARQUE: Si commençant le bardeau taillé avec une étiquette longue, un fond de lieu de bardeau 16 mm (5/8 po) au dessous de keyway.

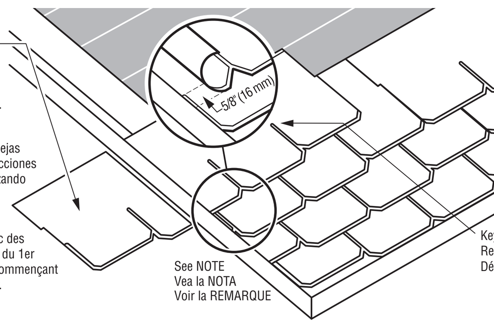

INSTALLING ROOF ACCESSORIES AND DETAILS
INSTALACIÓN DE ACCESORIOS Y DETALLES DE TECHO
INSTALLATION DES PRODUITS ROOF ACCESSORIES ET DÉTAILS

VENTILATION
Install GAF ventilation products for optimal shingle life. See General Instructions and the "Through Ventilation" section. Follow the application instructions for the selected ventilation products.

VENTILACIÓN
Instale productos de ventilación de GAF para una óptima vida útil de la teja. Consulte las Instrucciones Generales y la sección "A Través de la Ventilación". Siga las instrucciones de aplicación de los productos de ventilación seleccionados.

VENTILATION
Installer des produits de ventilation GAF pour une durée de vie optimale. Voir les Instructions Générales dans la section «Aération de Bâtiment». Suivre les instructions d'application pour les produits de ventilation sélectionnés.

RIDGE CAP SHINGLES
Install GAF Ridge Cap Shingles following the application instructions shown on the GAF Ridge Cap Shingle wrapper. Position laps away from prevailing wind direction.

TEJAS DE CUMBRERA
Instale las Tejas de Cumbrera de GAF siguiendo las instrucciones de aplicación que figuran en el envoltorio de las Teja de Cumbrera de GAF. Coloque los solapes lejos de la dirección del viento predominante.

BARDEAUX DE FAÎTAGE
Installer des Bardeaux de Faîtage de GAF suivre les instructions d'installation montrées sur l'emballage des Bardeau de Faîtage de GAF. Positionner les chevauchements loin de direction des vents dominants.

WALL FLASHING (Sloped Roof to Wall)
VIERTEAGUAS DE PARED (Techo en Pendiente hacia la Pared)
SOLINS MURAUX (de Toit en Pente à Mur)

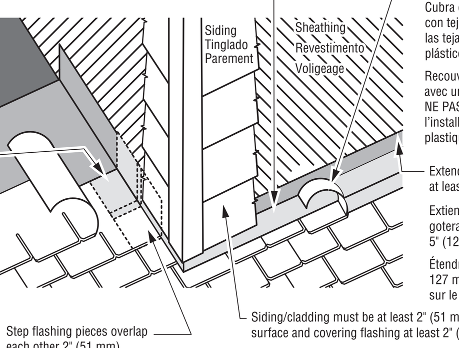

CHIMNEY FLASHING AND CRICKETS
Cover deck around chimney and over wood crickets with GAF Roof Deck Protection. DO NOT run GAF Roof Deck Protection up sides of chimney. Install Leak Barrier over GAF Roof Deck Protection and up sides of chimney at least 5" (127 mm). Install shop fabricated metal cricket flashings (shown) after underlayments are installed. Seal shingles to the metal flanges (see drawing below). Treat large wooden crickets like a separate roof and install valleys, shingles, hip and ridge shingles and step flashing.

VIERTEAGUAS DE CHIMENEA Y DESVIADOR
Cubra alrededor de la chimenea y sobre los desviadores en pico de madera con protección de plataforma de techos de GAF. NO coloque protección de plataforma base de techos de GAF por los laterales de la chimenea. Instale la barrera de filtraciones sobre la protección de plataforma de techos de GAF y a los costados de la chimenea a un mínimo de 5" (127 mm). Instale los vierteaguas de los desviadores de metal fabricados (que se muestran) después de instalar las capas base. Selle las tejas a las bridas de metal (ver ilustración debajo). Trate los desviadores grandes de madera como un techo por separado e instale los valles, tejas, tejas de cumbreras y bordes y vierteaguas de paso.

SOLIN DE CHEMINÉE ET DOS D'ÂNE
Couvrir le platelage autour de la cheminée et sur les dos d'âne en bois avec de la protection pour platelage de toit de GAF. NE PAS faire courir de la protection de platelage de toit GAF sur les côtés de la cheminée. Installer du pare-fuite sur la protection de platelage de toit GAF et sur les côtés de la cheminée à un minimum de 127 mm (5 po). Installer des dos d'âne pour cheminée en métal fabriqués en usine (illustré) après que les membranes de protection soient installées. Sceller les bardeaux aux brides de métal (voir les illustrations ci-dessous). Traiter les gros dos d'âne en bois comme une toiture séparée et installer des noues, bardeaux, bardeaux de faîtière et d'arêtiers et noquet.

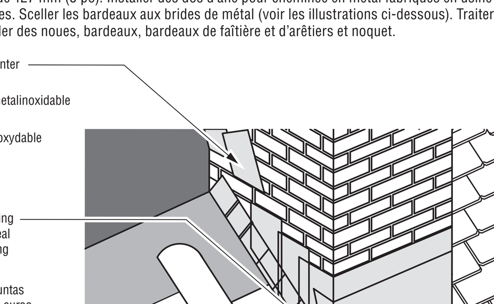

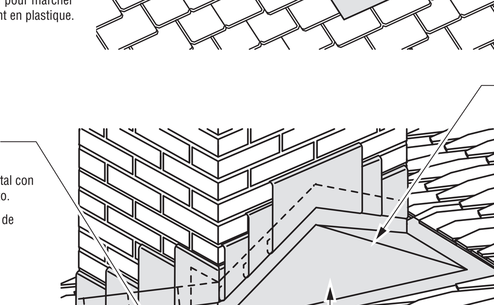

Crickets should extend at least 6" (152 mm) up the back of the chimney and extend at least 12" (305 mm) up the roof deck.
Los desviadores deben extenderse a por lo menos 6" (152 mm) hasta la parte posterior de la chimenea y extenderse a por lo menos 12" (305 mm) hasta la cubierta del techo.
Les dos d'âne doivent s'étendre au minimum de 152 mm (6 po) vers l'arrière de la cheminée et s'étendre au minimum de 305 mm (12 po) vers le plan du toit.

VALLEY CONSTRUCTION – OPEN
Use minimum 20" (508 mm) wide aluminum, galvanized steel, copper, or other non-corroding, non-staining metals (24 gauge minimum). Long valleys or local building codes may require wider metal. Nail the metal on the edges so the nail heads hold it in place. Do not puncture the metal. Nailing through the metal may cause leaking and buckling due to movement.

CONSTRUCCIÓN DEL VALLE – DE CORTE ABIERTO
Use un ancho mínimo de 20" (508 mm) de aluminio, acero galvanizado, cobre y otro metal inoxidable que no manche (calibre 24 como mínimo). Los valles largos o los códigos locales de construcción pueden requerir un metal más ancho. Clave el metal en los bordes de modo tal que las cabezas de los clavos sostengan el metal en su lugar. No perfore el metal. Clavar a través del metal puede causar filtraciones y ampollamiento debidos al movimiento.

CONSTRUCTION DE NOUE – NOUE OUVERTE
Utiliser de l'aluminium de largeur de 508 mm (20 po), de l'acier galvanisé, du cuivre ou autres métaux qui ne tachent pas et ne rouillent pas, (de calibre 24 au minimum). Des noues plus longues ou les codes locaux peuvent nécessiter un métal plus large. Clouer le métal sur les rebords afin que les têtes de clous le tiennent en place. Ne pas percer le métal. Clouer au travers du métal peut causer des fuites et des bombements dus au mouvement.

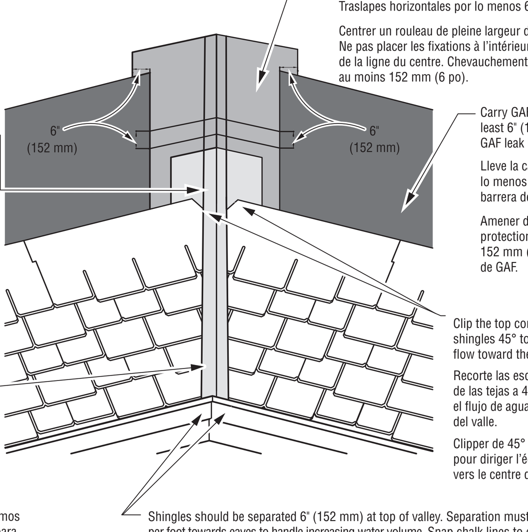

VALLEY CONSTRUCTION – CLOSED CUT

CONSTRUCCIÓN DEL VALLE – CORTE CERRADO

CONSTRUCTION DE NOUE FERMÉE – COUPE FERMÉE

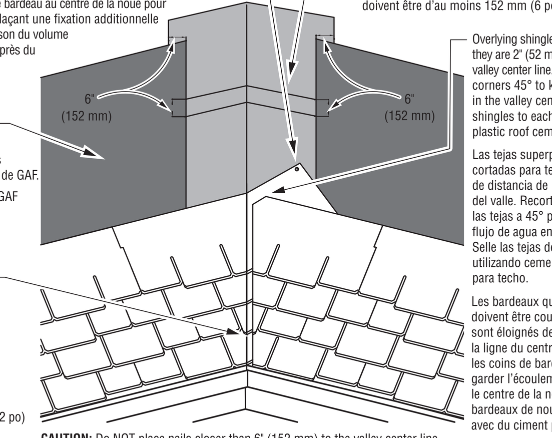

CAUTION: Do NOT place nails closer than 6" (152 mm) to the valley center line.

El CUIDADO: NO coloque clavos más cerca que 6" (152 mm) al valle la línea central.

PRUDENCE: NE pas placer des clous plus près que 152 mm (6 po) à la ligne de centre de vallée.

IMPORTANT NOTE: Do NOT use a "California Valley" (shingles installed parallel to the valley center line), which can cause leaking.

NOTA IMPORTANTE: No use un "Valle de California" (tejas instaladas en forma paralea a la línea central del valle), el cual podría provocar filtraciones.

REMARQUE IMPORTANTE: Ne pas utiliser de « Noue California » (bardeaux installés en paralléle avec la ligne de centre de la noue), cela peut causer des fuites.

PRECAUTIONARY NOTES

1. Do NOT use on vertical side walls.
2. These shingles are particularly tough and may require additional effort to trim to fit on the roof. Curved blade utility knives are more effective than straight blade utility knives in cutting these shingles. Using a circular saw equipped with carbide-tipped blades is also effective.
3. Asphalt shingles will be stiff in cold weather and flexible in hot weather. Handle carefully. Shingles can easily be broken in cold weather or their edges damaged in hot weather. Do not drop bundles on edges or on other bundles to separate shingles. Do not load bundles across a hip or ridge. Do not bend bundles over shoulder for carrying. Premium shingles with heavier weight may cause cracks at sharp bend points.
4. Store on flat surface in a covered, ventilated area with a maximum temperature of 110°F (43°C). Do not store near steam pipes, radiators, etc., or in sunlight. Do not store double-stacked pallets on a long-term basis. If double stacking is required for short periods, use slip sheets of 1/2" (13 mm) plywood cut to the pallet size to minimize damage. Long-term double-stacked storage, especially in hot weather, can result in possible sticking, staining, and distortion of the shingles.

RE-ROOFING: If old asphalt shingles are to remain in place, nail down or cut away all loose, curled, or lifted shingles and replace with new, and just before installing the new roofing, sweep the surface clean of all loose debris. Since any irregularities may show through the new shingles, be sure the underlying shingles provide a smooth surface. Fasteners must be long enough to penetrate the wood deck at least 3/4" (19 mm) or just through plywood. Follow shingle installation instructions for installation.
NOTE: Shingles can be applied over wood shingles if the surface can be made smooth enough. This may include cutting back old shingles at eaves and rakes, installing new wood edging strips as needed, and the use of beveled wood strips. Install Type 30 underlayment to maintain a ANSI/UL 790 Class A roofing fire rating.
IMPORTANT: Repair leaks promptly to avoid adverse effects, including mold growth.
For general technical support, visit our website at gaf.com or call 1-877-423-7663.

NOTAS DE PRECAUCIÓN

1. NO utilice este producto en paredes laterales verticales.
2. Estas tejas son particularmente resistentes y quizás sea necesario un esfuerzo adicional para recortarlas y que se adapten a la medida del techo. Los cuchillos de utilería con filo curvo son más efectivos que los de filo recto para cortar estas tejas. Utilizar una cierra circular con cuchillas de puntas de carburo es también muy efectivo.
3. Las tejas asfálticas son rígidas en climas fríos y flexibles en climas cálidos. Manipule este producto con precaución. Las tejas pueden romperse con facilidad en climas fríos, o bien sus bordes pueden dañarse en climas cálidos. No deje caer los paquetes sobre los bordes ni sobre otros paquetes para separar las tejas. No cargue paquetes sobre techos a cuatro aguas ni sobre las cumbreras. No se incline para cargar y transportar los paquetes en el hombro. Las tejas de calidad superior con mayor peso pueden agrietarse en curvas pronunciadas.
4. Almacene este producto sobre una superficie plana en un área cubierta y ventilada con una temperatura máxima de 110 °F (43 °C). No almacene cerca de tuberías de vapor, radiadores, etc., ni bajo la luz solar. No almacene el producto apilado en palés durante un período prolongado. Si es necesario almacenar el producto apilado en palés durante períodos cortos, utilice láminas deslizantes de madera contrachapada de 1/2" (13 mm) cortadas según el tamaño de los palés para reducir los daños. El almacenamiento del producto apilado en palés durante largos períodos, especialmente en climas calurosos, puede causar posibles adherencias, manchas y deformación de las tejas.

RETECHADO: si las tejas asfálticas antiguas deben permanecer en su lugar, desclave o corte todas las tejas flojas, onduladas o levantadas y reemplácelas por tejas nuevas. Justo antes de instalar el techo nuevo, limpie la superficie hasta que no haya partículas sueltas. Dado que cualquier irregularidad puede ser visible a través de las tejas nuevas, asegúrese de que las tejas de la base brinden una superficie plana. Los sujetadores deben tener la longitud suficiente para penetrar al menos 3/4" (19 mm) la cubierta de madera o solo a través de la cubierta de madera contrachapada. Siga las instrucciones de instalación de tejas para una correcta instalación.
NOTA: Las tejas pueden aplicarse sobre tejas de madera siempre que la superficie esté lo suficientemente lisa. Esto puede implicar cortar tejas viejas en aleros y desniveles, instalar ribetes de borde de madera nuevos según sea necesario y colocar listones de madera biselados. Instale una capa base Tipo 30 para mantener una calificación contra incendios en techos Clase A, según lo establecido por la norma ANSI/UL 790.
IMPORTANTE: Repare las goteras rápidamente para evitar efectos adversos como el crecimiento de moho.
Para obtener soporte técnico general, visite nuestro sitio web es.gaf.com, o bien llame al 1-877-423-7663.

REMARQUE DE PRÉCAUTIONS

1. N'utilisez PAS de piédroits verticaux.
2. Ces bardeaux sont particulièrement résistants et peuvent nécessiter un effort supplémentaire pour s'ajuster sur le toit. Les couteaux utilitaires à lame courbe sont plus efficaces que les couteaux utilitaires à lame droite pour couper ces bardeaux. Une autre méthode efficace consiste à utiliser une scie circulaire équipée de lames à pointe au carbure.
3. Les bardeaux d'asphalte sont rigides par temps froid et flexibles par temps chaud. Manipulez-les avec soin. Les bardeaux peuvent se briser facilement par temps froid et leurs bords peuvent être endommagés par temps chaud. Ne laissez pas tomber de paquets sur les bords ou sur d'autres paquets pour séparer les bardeaux. Ne chargez pas de paquets sur un arêtier ou une faîtière. Ne pliez pas les paquets pour les transporter au-dessus de vos épaules. Les bardeaux plus lourds de qualité peuvent causer des fissures aux points de courbure prononcée.
4. Entreposez les bardeaux sur une surface plane dans une zone ventilée couverte à une température maximale de 43 °C (110 °F). N'entreposez pas les bardeaux près de tuyaux de vapeur, de radiateurs ou d'autres sources de chaleur, ni sous la lumière du soleil. N'entreposez pas de palettes superposées pour de longues périodes. Si vous devez superposer des palettes pendant de courtes périodes, utilisez des feuilles intercalaires en contreplaqué de 13 mm (1/2 po) découpées aux dimensions des palettes pour minimiser les dommages. L'entreposage de palettes superposées pendant de longues périodes, particulièrement par temps chaud, peut causer des taches, l'adhésion des bardeaux les uns aux autres ou leur déformation.

RÉFECTION DE TOITURE : Si de vieux bardeaux d'asphalte doivent demeurer en place, clouez ou coupez les bardeaux lâches, incurvés ou soulevés et remplacez-les par du neuf. Juste avant d'installer la nouvelle toiture, balayez la surface pour qu'elle soit libre de tout débris. Puisque toute irrégularité va paraître au travers des nouveaux bardeaux, assurez-vous que les bardeaux sous-jacents offrent une surface lisse. Les fixations doivent être suffisamment longues pour pénétrer le platelage de bois d'au moins 19 mm (3/4 po) ou pour passer juste à travers le contreplaqué. Suivez les instructions d'installation des bardeaux.
NOTE: Les bardeaux peuvent être appliqués par-dessus des bardeaux de bois si la surface peut être suffisamment aplanie. Cette opération peut nécessiter la coupe des vieux bardeaux aux avant-toits et aux inclinaisons ainsi que l'installation de nouvelles bandes de chant en bois, au besoin et l'utilisation de bandes en bois biseautées. Installez une sous-couche de type 30 pour maintenir une résistance au feu ANSI/UL 790 de classe A.
IMPORTANT : Réparez les fuites rapidement afin d'éviter les effets nuisibles, notamment le développement de moisissures.
Pour une assistance technique générale, consultez notre site Web à fr.gaf.ca ou composez le 1 877 423 7663.

GAF We protect what matters most™

©2022 GAF 6/22